Service Manual / Manuel de Service

2 Ton Folding Shop Crane
Grue D'Atelier Pliante 2 Tonnes



Revised/Revisé 03/15/2018

Main Diagram / Diagramme Principale

KFC-2TN

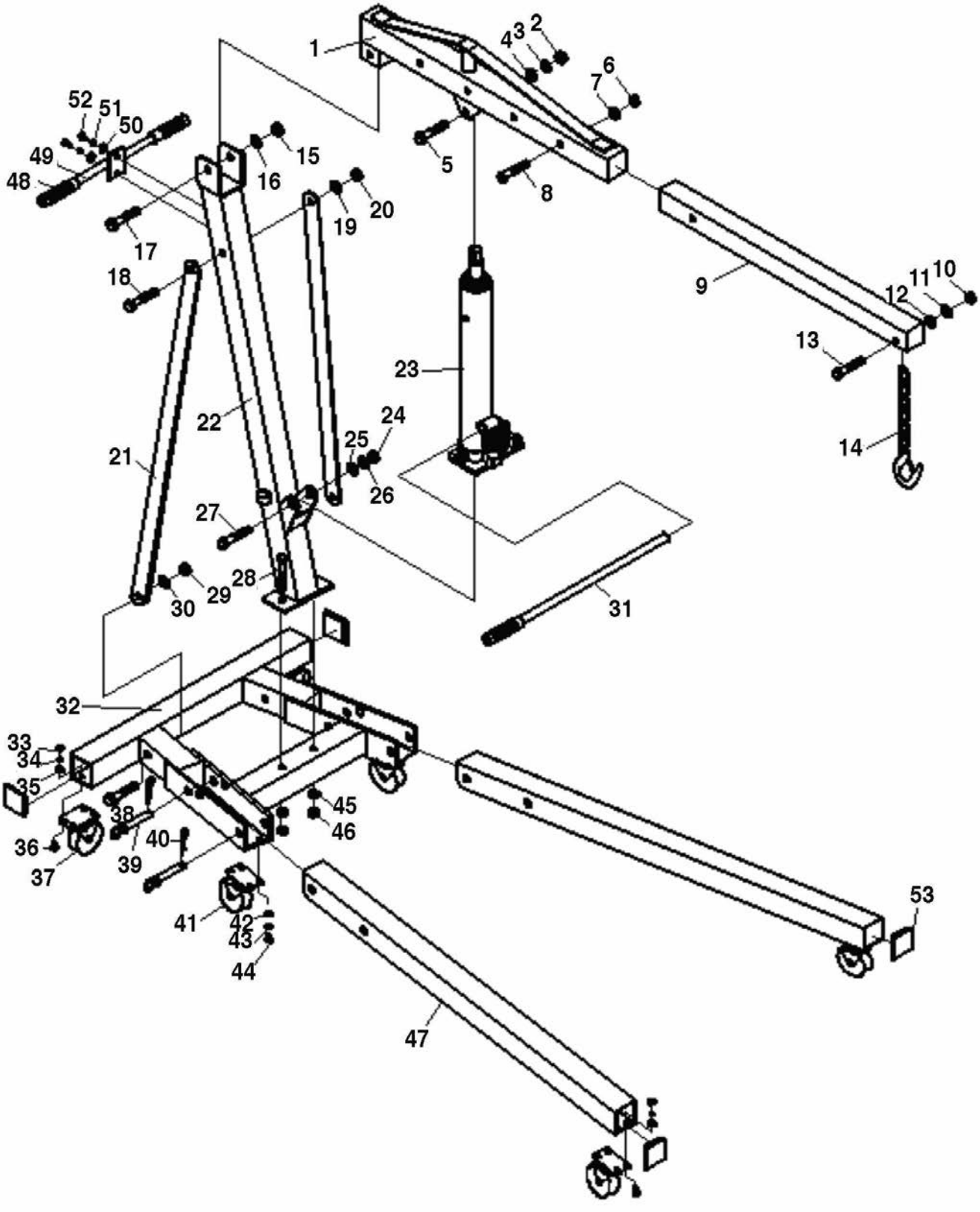

Service Manual / Manuel de Service

2 Ton Folding Shop Crane
Grue D'Atelier Pliante 2 Tonnes



Cylinder Diagram / Diagramme du Cylindre

KFC-2TN

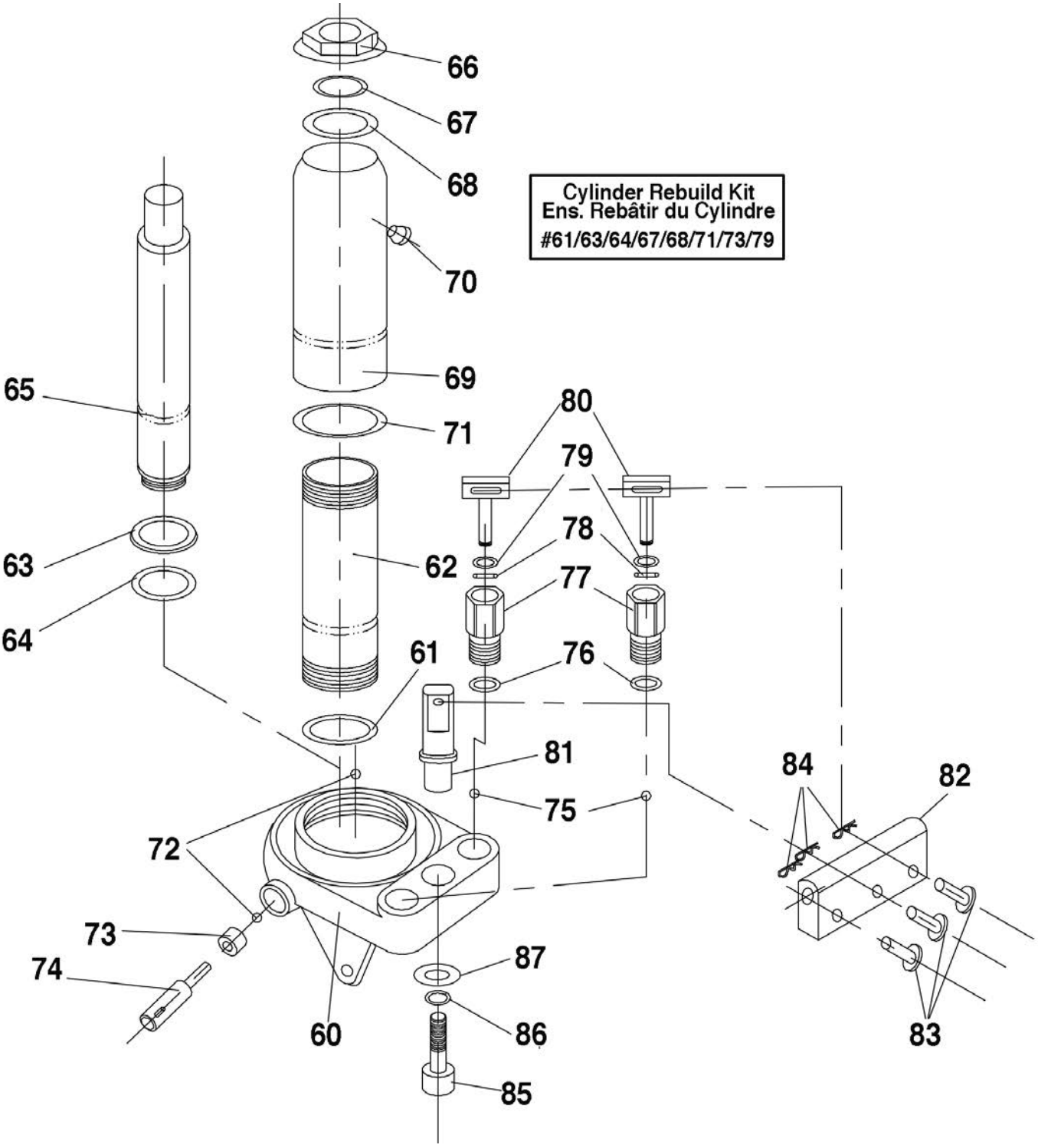

Parts Pricing List / Liste de Prix des Pièces KFC-2TN

Diag.	Order # Com.	English Description	Description Française	Qty./Qté.	Price/Prix
1	96-00020010	BOOM	BRAS	1	$221.61
2	96-00020020	HEX. NUT	ECROU HEXAGONAL	1	$3.98
3	96-00020030	SPRING WASHER	RONDELLE À RESSORT	1	$3.23
4	96-00020040	WASHER	RONDELLE	1	$3.98
5	96-00020050	HEX. BOLT	BOULON HEXAGONAL	1	$5.09
6	96-00020060	HEX. NUT	ECROU HEXAGONAL	3	$3.61
7	96-00020070	WASHER	RONDELLE	3	$2.78
8	96-00020080	HEX. BOLT	BOULON HEXAGONAL	3	$6.21
9	96-00020090	BOOM EXTENSION	EXTENSION DU BRAS	1	$77.15
10	96-00020100	HEX. NUT	ÉCROU HEXAGONAL	1	$2.88
11	96-00020110	SPRING WASHER	RONDELLE À RESSORT	1	$2.88
12	96-00020120	WASHER	RONDELLE	1	$2.69
13	96-00020130	HEX. BOLT	BOULON HEXAGONAL	1	$5.46
14	96-00020140	CHAIN & HOOK ASSEMBLY	CHAINE ET CROCHET ASSEMBLÉ	1	$73.81
15	96-00020150	HEX. NUT	ÉCROU HEXAGONAL	1	$3.98
16	96-00020160	WASHER	RONDELLE	1	$3.98
17	96-00020170	HEX. BOLT	BOULON HEXAGONAL	1	$7.20
18	96-00020180	HEX. BOLT	BOULON HEXAGONAL	1	$6.64
19	96-00020190	WASHER	RONDELLE	1	$3.98
20	96-00020200	HEX. NUT	ÉCROU HEXAGONAL	1	$3.98
21	96-00020210	SUPPORT STRAP	LANIÈRE DE SUPPORT	2	$40.91
22	96-00020220	MAIN POST	SUPPORT PRINCIPAL	1	$166.59
23	96-00020230	HYDRAULIC RAM ASSEMBLY	CYLINDRE HYDRAULIQUE ASSEMBLÉ	1	$120.93
23-1	96-00020231	CYLINDER REBUILD KIT	ENS. REBÂTIR DU CYLINDRE	1	$36.93
24	96-00020240	HEX. NUT	ECROU HEXAGONAL	1	$3.98
25	96-00020250	WASHER	RONDELLE	1	$3.98
26	96-00020260	SPRING WASHER	RONDELLE À RESSORT	1	$3.23
27	96-00020270	HEX. BOLT	BOULON HEXAGONAL	1	$5.09
28	96-00020280	HEX. BOLT	BOULON HEXAGONAL	2	$4.28
29	96-00020290	HEX. NUT	ÉCROU HEXAGONAL	2	$3.98
30	96-00020300	WASHER	RONDELLE	2	$3.98
31	96-00020310	HANDLE	MANCHE	1	$17.32
32	96-00020320	BASE	BASE	1	$259.01
33	96-00020330	HEX. NUT	ECROU HEXAGONAL	16	$2.59
34	96-00020340	SPRING WASHER	RONDELLE À RESSORT	18	$2.69
35	96-00020350	WASHER	RONDELLE	18	$2.50
36	96-00020360	HEX. BOLT	BOULON HEXAGONAL	18	$2.88
37	96-00020370	LARGE SWIVEL CASTER WHEEL	GRANDE ROUE	4	$42.29
38	96-00020380	HEX. BOLT	BOULON HEXAGONAL	2	$5.31
39	96-00020390	HITCH PIN	GOUPILLE DE BARRURE	4	$17.69
40	96-00020400	PIN CLIP	ATTACHE/GOUPILLE DE BARRURE	4	$1.44
41	96-00020410	SMALL SWIVEL CASTER WHEEL	PETITE ROUE	2	$42.17
42	96-00020420	WASHER	RONDELLE	8	$2.50
43	96-00020430	SPRING WASHER	RONDELLE À RESSORT	8	$2.69
44	96-00020440	HEX. BOLT	BOULON HEXAGONAL	8	$2.69
45	96-00020450	WASHER	RONDELLE	2	$3.98
46	96-00020460	HEX. NUT	ECROU HEXAGONAL	2	$3.98

Pricing subject to change without prior notice. / Prix sujet à changement sans préavis.

Parts Pricing List / Liste de Prix des Pièces KFC-2TN

Diag.	Order # Com.	English Description	Description Française	Qty./Qté.	Price/Prix
47	96-00020470	LEG	JAMBE	2	$166.59
48	96-00020480	RUBBER GRIP	POIGNÉE EN CAOUTCHOUC	1	$3.13
49	96-00020490	HANDLE ASSEMBLY	POIGNÉE ASSEMBLÉE	1	$15.67
50	96-00020500	WASHER	RONDELLE	2	$2.50
51	96-00020510	SPRING WASHER	RONDELLE À RESSORT	2	$2.69
52	96-00020520	HEX. BOLT	BOULON HEXAGONAL	2	$2.88
53	96-00020530	RUBBER END CAP	CAPUCHON EN CAOUTCHOUC	4	$2.36
60	96-00020600	VALVE BODY	CORPS DE LA VALVE	1	$42.33
61	96-00020610	WASHER (SEE 23-1)	RONDELLE (VOIR 23-1)	1	-
62	96-00020620	CYLINDER	CYLINDRE	1	$68.26
63	96-00020630	BOWL WASHER (SEE 23-1)	RONDELLE (VOIR 23-1)	1	-
64	96-00020640	O-RING (SEE 23-1)	JOINT D'ÉTANCHÉITÉ (VOIR 23-1)	1	-
65	96-00020650	PISTON	PISTON	1	$71.47
66	96-00020660	TOP NUT	ÉCROU DU HAUT	1	$8.98
67	96-00020670	O-RING (SEE 23-1)	JOINT D'ÉTANCHÉITÉ (VOIR 23-1)	1	-
68	96-00020680	GASKET (SEE 23-1)	JOINT D'ÉTANCHÉITÉ (VOIR 23-1)	1	-
69	96-00020690	OIL CHAMBER	COMPARTIMENT POUR L'HUILE	1	$81.02
70	96-00020700	OIL PLUG	BOUCHON D'HUILE	1	$3.21
71	96-00020710	SEAL RING (SEE 23-1)	ANNEAU D'ÉTANCHÉITÉ (VOIR 23-1)	2	-
72	96-00020720	STEEL BALL	BILLE EN ACIER	1	$2.31
73	96-00020730	SEAL RING (SEE 23-1)	ANNEAU D'ÉTANCHÉITÉ (VOIR 23-1)	1	-
74	96-00020740	RELIEF VALVE	VALVE DE RELÂCHE	1	$8.77
75	96-00020750	STEEL BALL	BILLE EN ACIER	2	$2.31
76	96-00020760	WASHER	RONDELLE	2	$2.59
77	96-00020770	PUMP CYLINDER	CYLINDRE DE LA POMPE	2	$18.25
78	96-00020780	O-RING	JOINT D'ÉTANCHÉITÉ	2	$2.84
79	96-00020790	SHEILD RING (SEE 23-1)	ANNEAU (VOIR 23-1)	2	-
80	96-00020800	PLUNGER	VENTOUSE	2	$22.12
81	96-00020810	LINK PIN	GOUPILLE DE LIAISON	1	$6.57
82	96-00020820	HANDLE SOCKET	SUPPORT DE LA POIGNÉE	1	$7.14
83	96-00020830	CONNECTING PIN	GOUPILLE	3	$3.98
84	96-00020840	COTTER PIN	ATTACHE	3	$3.61
85	96-00020850	SPECIAL BOLT	BOULON SPÉCIAL	1	$5.29
86	96-00020860	SPRING WASHER	RONDELLE À RESSORT	1	$2.51
87	96-00020870	WASHER	RONDELLE	1	$2.69
	96-0002MBIL	BILINGUAL MANUAL FOR KFC-2TN	MANUEL BILINGUE POUR KFC-2TN	1	$24.17